bathroom therapy

GARANTIE 2

Référence : **401511561**

# MEUBLE COMPLET DUBAÏ AVEC MIROIR SUSPENDUS - LARG, 60 CM - COLORIS CÉRUSÉ

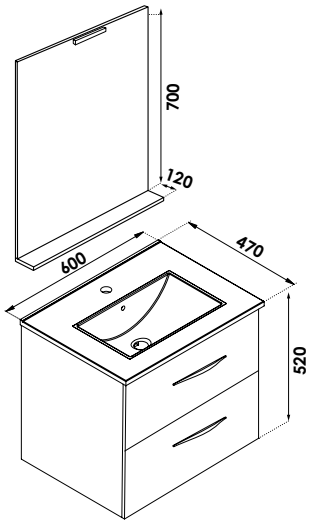


| | |
|---|---|
| **CARACTÉRISTIQUES** | Meuble à suspendre finition cérusé, avec plan céramique blanche simple vasque intégrée avec trop plein<br>Dimensions : Longueur : 60 cm x Profondeur : 47 cm x Hauteur : 52 cm<br>Corps de meuble avec vide sanitaire<br>Plan céramique blanche, épaisseur : 18mm<br>Dimension de la cuve : 435x255x120mm<br>Structure du caisson (façade et corps) en panneaux de mélaminé revêtu cérusé, épaisseur : 16 mm<br>2 tiroirs à ouverture totale et fermeture amortie<br>Poignées en aluminium chromé<br>1 miroir-tablette à suspendre avec applique applique LED classe 2 IP44<br>2 points de fixation murale avec visserie (meuble et miroir)<br>Accessoires en options : pieds réglables en hauteur : de 29 à 31 cm, réf 950509P<br>Livré pré-monté, sans robinetterie, sans visserie de fixation murale, sans vidage<br>Fabrication européenne<br>Norme PEFC<br>Ecotaxe en sus<br>Garantie 2 ans |
| **APPLICATIONS** | Equipement de salle de bain |
| **COMPATIBILITÉ** | Veiller à l'encombrement nécessaire au montage et à la pose du meuble |
| **PRÉCAUTION D'EMPLOI** | Le montage et l'installation doivent être fait dans le respect des règles de l'art. |

| | |
|---|---|
| SPECIFICATIONS D'INSTALLATION | Permet l'équipement sanitaire des salles de bains et cuisine. |
| | N'est pas adapté pour une application autre que celle décrite ci-dessus.<br>Notre garantie porte sur les défauts de matière ou de fabrication et s'applique dans les conditions définies par le fabricant. La garantie ne couvre pas les consommables, l'usure normale, les pièces mobiles, les dommages dus aux chocs |
| PRESCRIPTION DE POSE | • Livré pré-monté (sans robinetterie, sans visserie de fixation murale, sans vidage)<br>• De conception française et de fabrication européenne |